KLUBBEN.pl

karta produktu

Profil do montażu kratki przelewowej

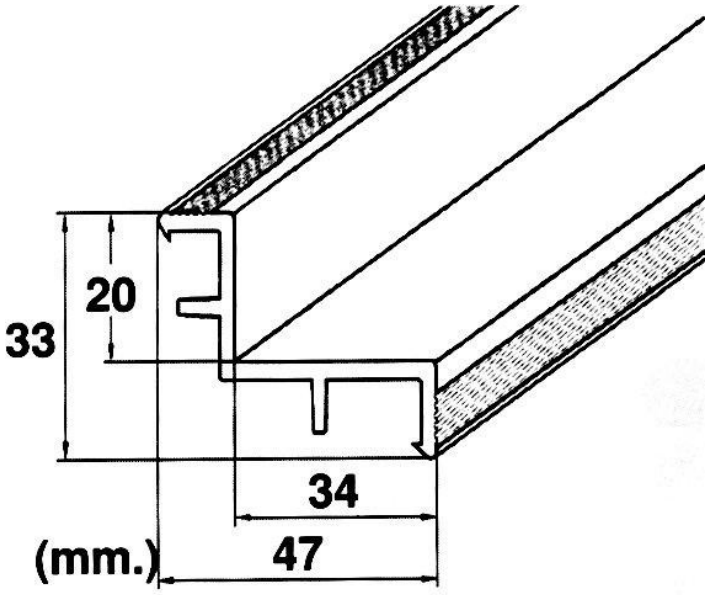

Symbol produktu	PE-411050
Opis	Profil montowany w celu nadania kształtu i osadzeniu kratki przelewowej.

data wygenerowania karty: 24.11.2026